# Мебельная компания «МИФ»
# Паспорт изделия
# Инструкция по сборке и эксплуатации мебели
# **Модульная система «Марвэл»**
# **Тумба с вешалкой**
## 600x2400x508 (ШхВхГ)

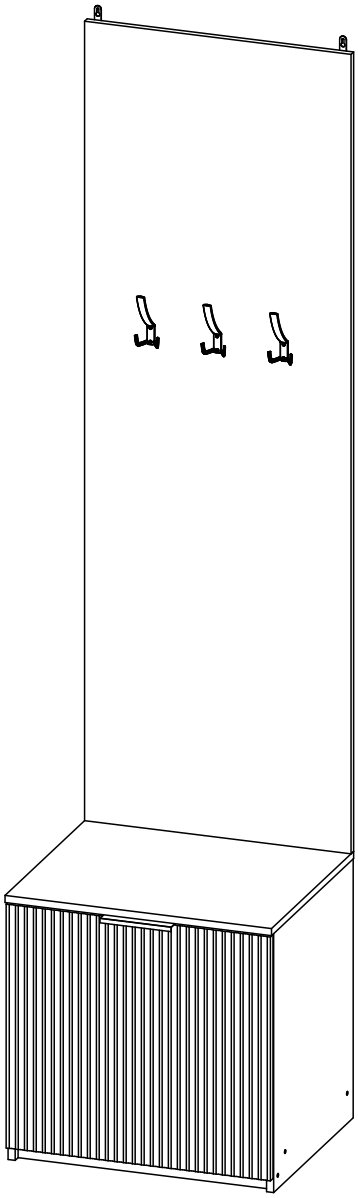

МИФ
МЕБЕЛЬНАЯ КОМПАНИЯ

Россия, Пензенская область,
г. Пенза, ул. Аустрина, 139 а
Телефон: (8412) 20-20-37 (многоканальный)
(8412) 20-20-34, 20-20-35, 90-90-44
Электронная почта: mif-penza@mail.ru
Сайт: www.mebelmif.ru

## Комплектовочная ведомость на детали:

| № упаковки | Наименование | Размер (мм) | | Кол-во (шт) | № по схеме |
|---|---|---|---|---|---|
| | | Длина | Ширина | | |
| №1 | Бок левый | 582 | 492 | 1 | 1 |
| | Бок правый | 582 | 492 | 1 | 2 |
| | Крышка | 600 | 508 | 1 | 3 |
| | Вязка | 566 | 490 | 1 | 4 |
| | Цоколь | 566 | 60 | 1 | 5 |
| | Полка | 564 | 476 | 1 | 6 |
| | Задняя стенка | 1802 | 600 | 1 | 7 |
| | ЛДВП (задняя стенка) | 595 | 267 | 2 | 8 |
| | Соединительный профиль | 566 | | 1 | 10 |
| №2 | Фасад | 546 | 595 | 1 | 9 |

| | | | | |
|---|---|---|---|---|
| Евровинт 6х50 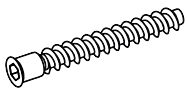 11 шт | Заглушка евровинта 6 шт | Ключ для евровинта 1 шт | Стяжка эксцентриковая 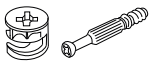 4 к-кт | Заглушка эксцентрика 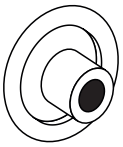 4 шт |
| Петля накладная 90 2 шт | Ручка 99 (128мм) 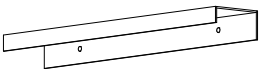 1 шт | Навес прямой 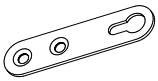 2 шт | Полкодержатель 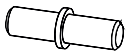 4 шт | Гвоздь 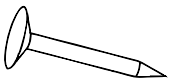 40 шт |
| Подпятник 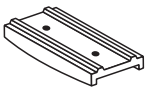 4 шт | Крючок 3х рожковый (черный) 3 шт | Дюбель-гвоздь 6х40 2 шт | Стяжка межсекционная 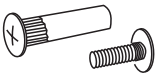 4 шт | Шуруп 4х16 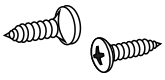 14 шт |

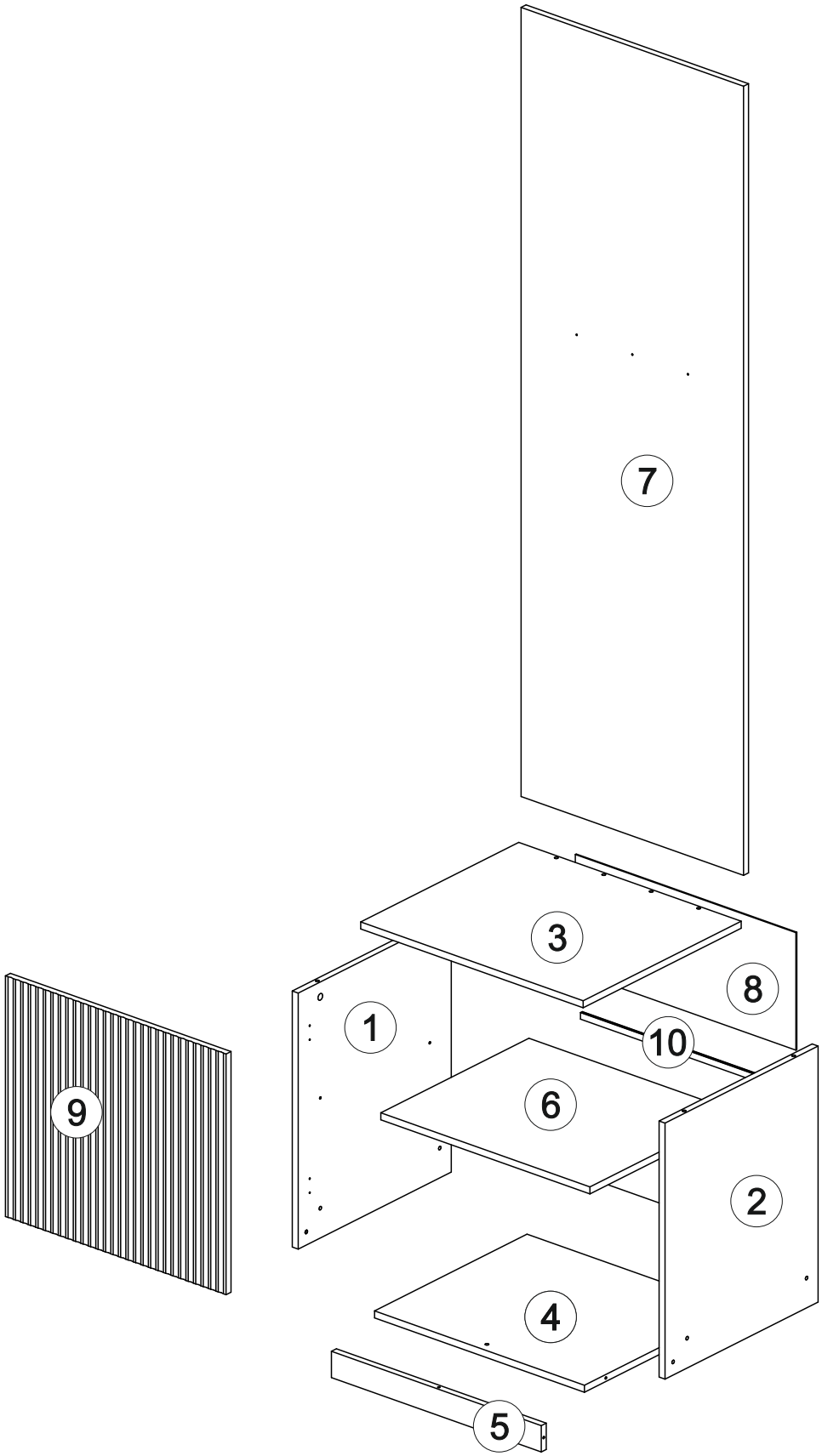
7
3
8
1
10
9
6
2
4
5

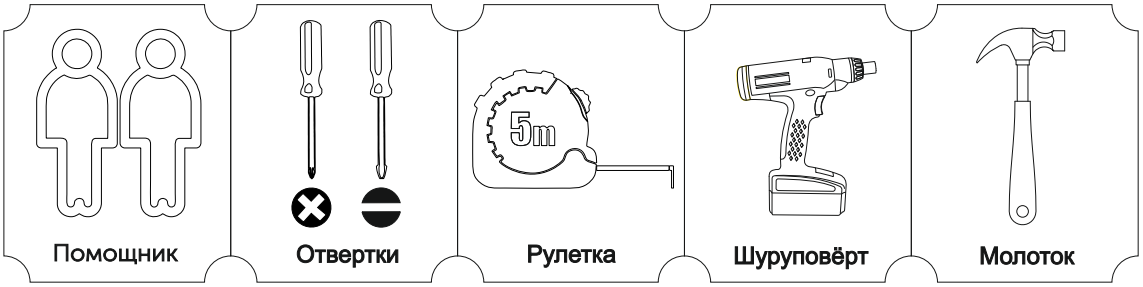
Помощник
Отвертки
5m
Рулетка
Шуруповёрт
Молоток

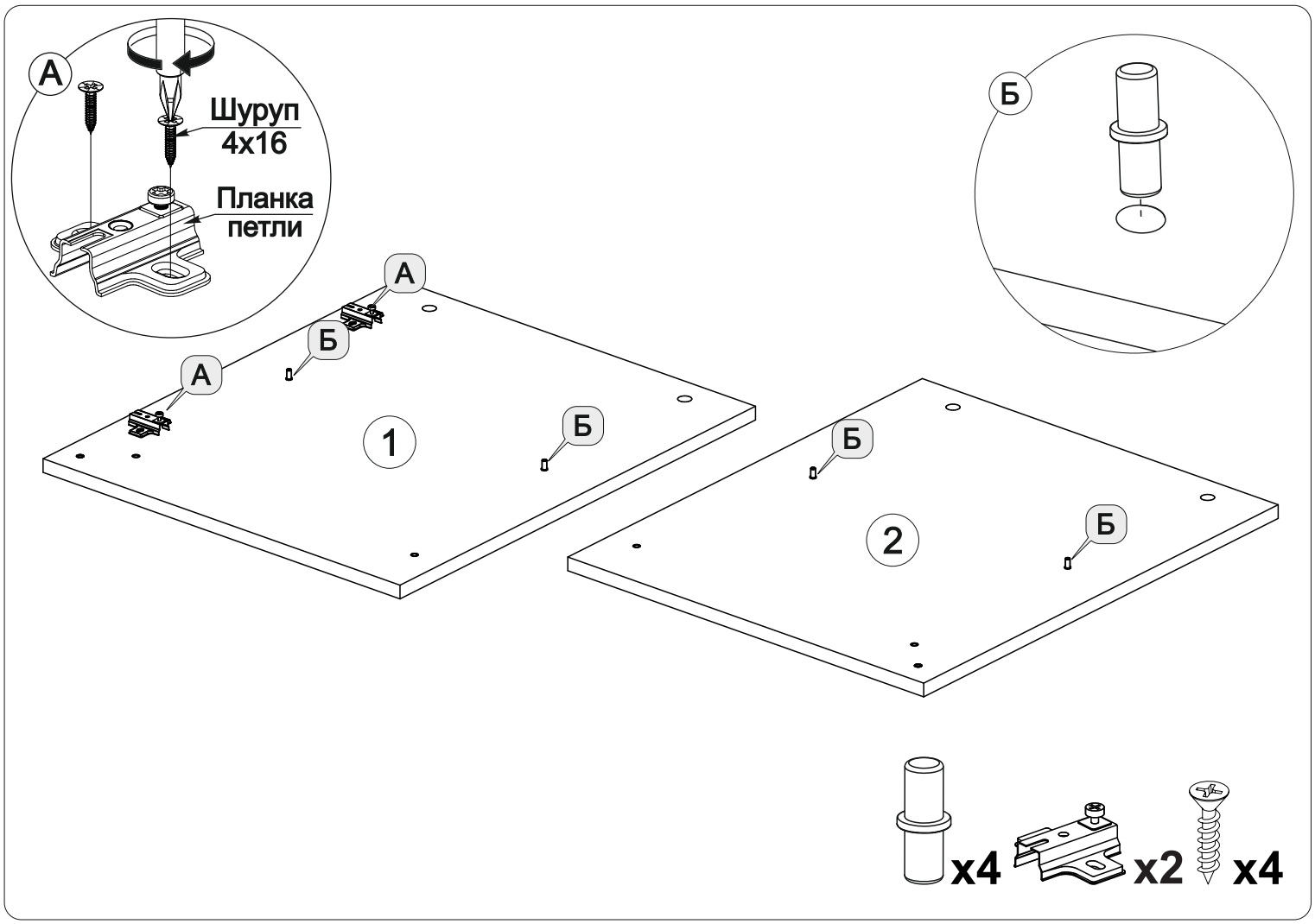
А
Шуруп
4x16
Планка
петли
Б
А
А
Б
1
Б
Б
2
Б
x4
x2
x4

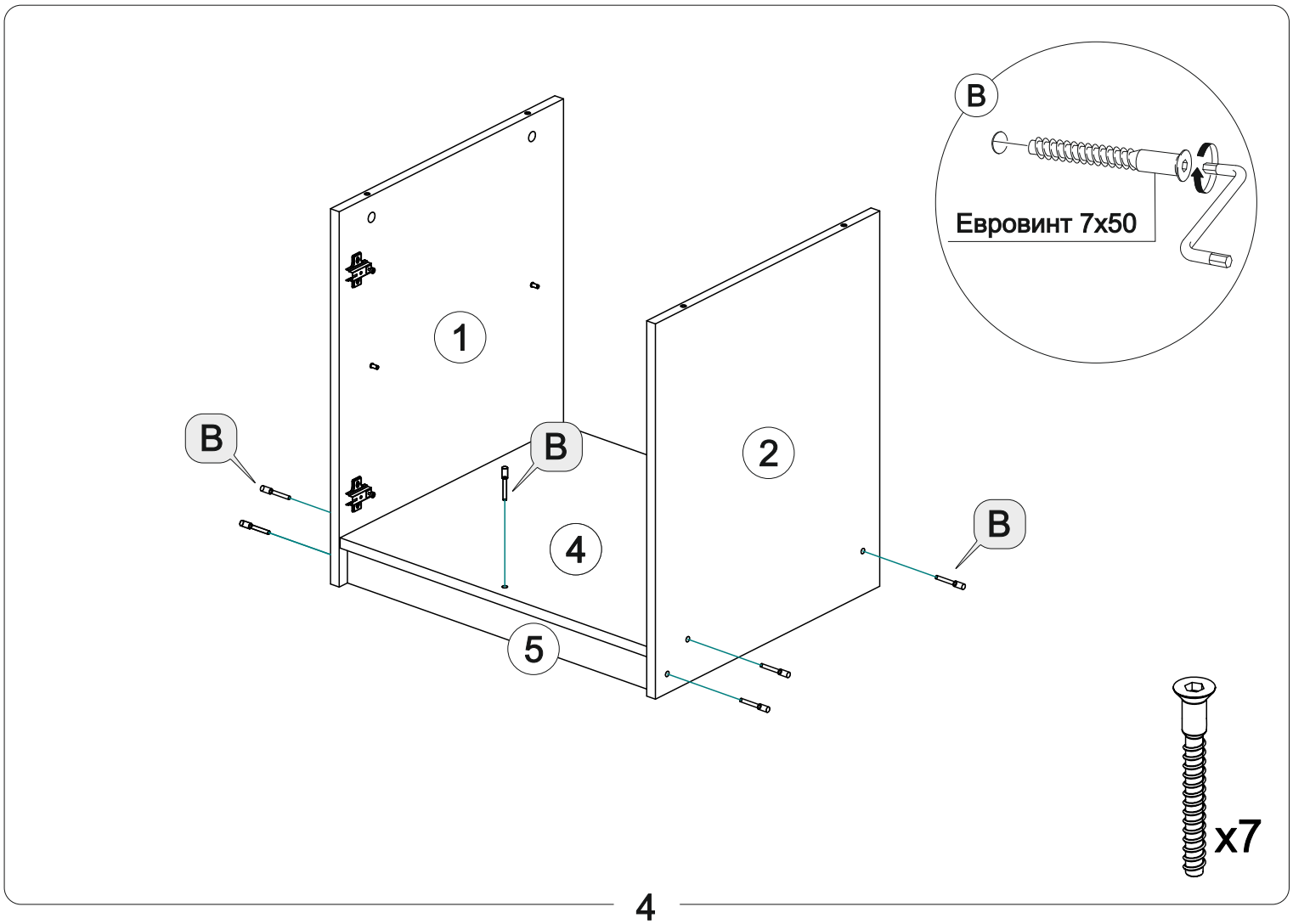
В
Евровинт 7x50
1
В
В
2
4
В
5
x7

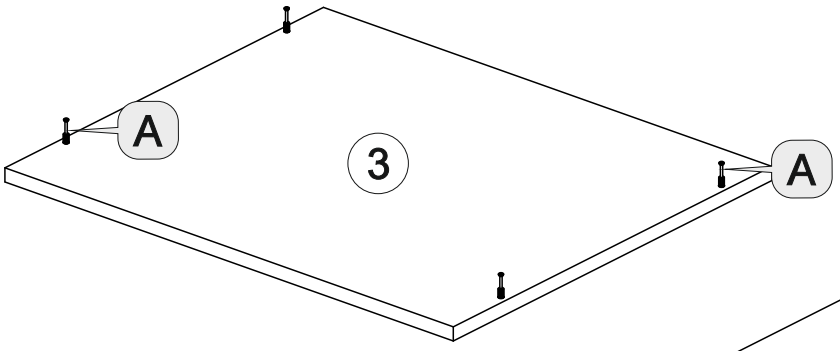

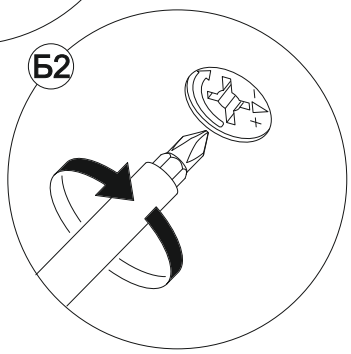


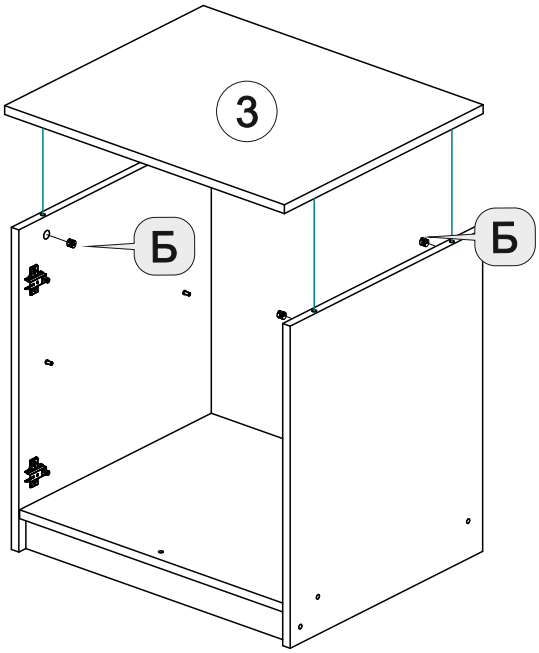


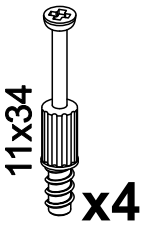

## Выровнять диагонали корпуса

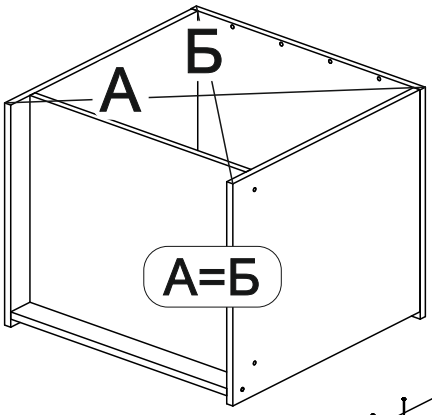


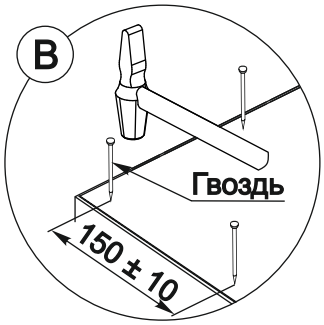


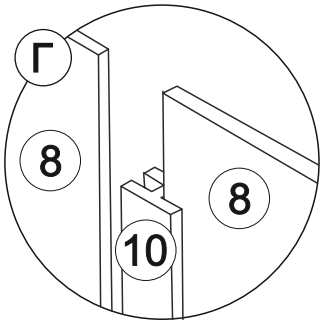


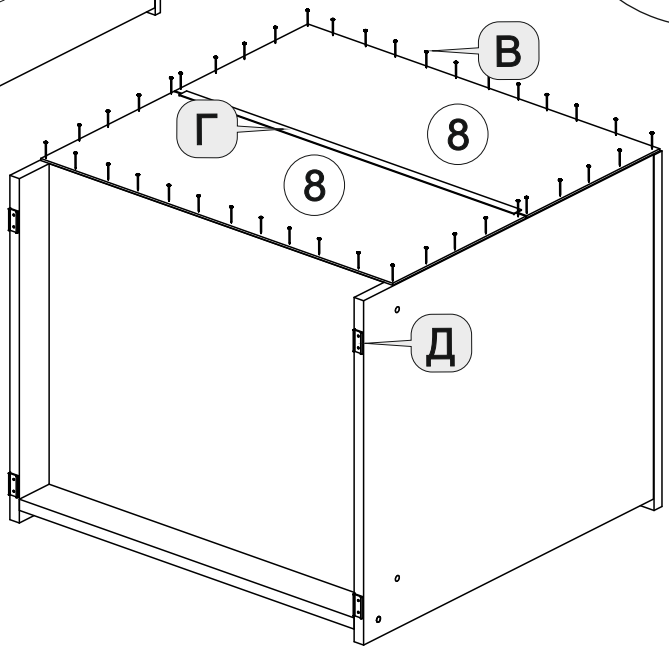


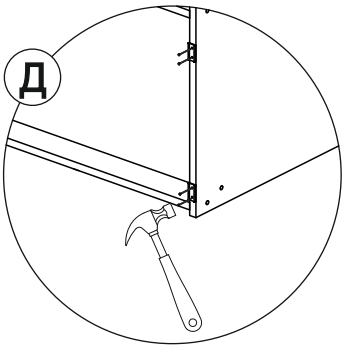


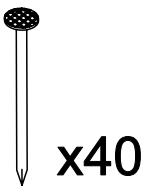

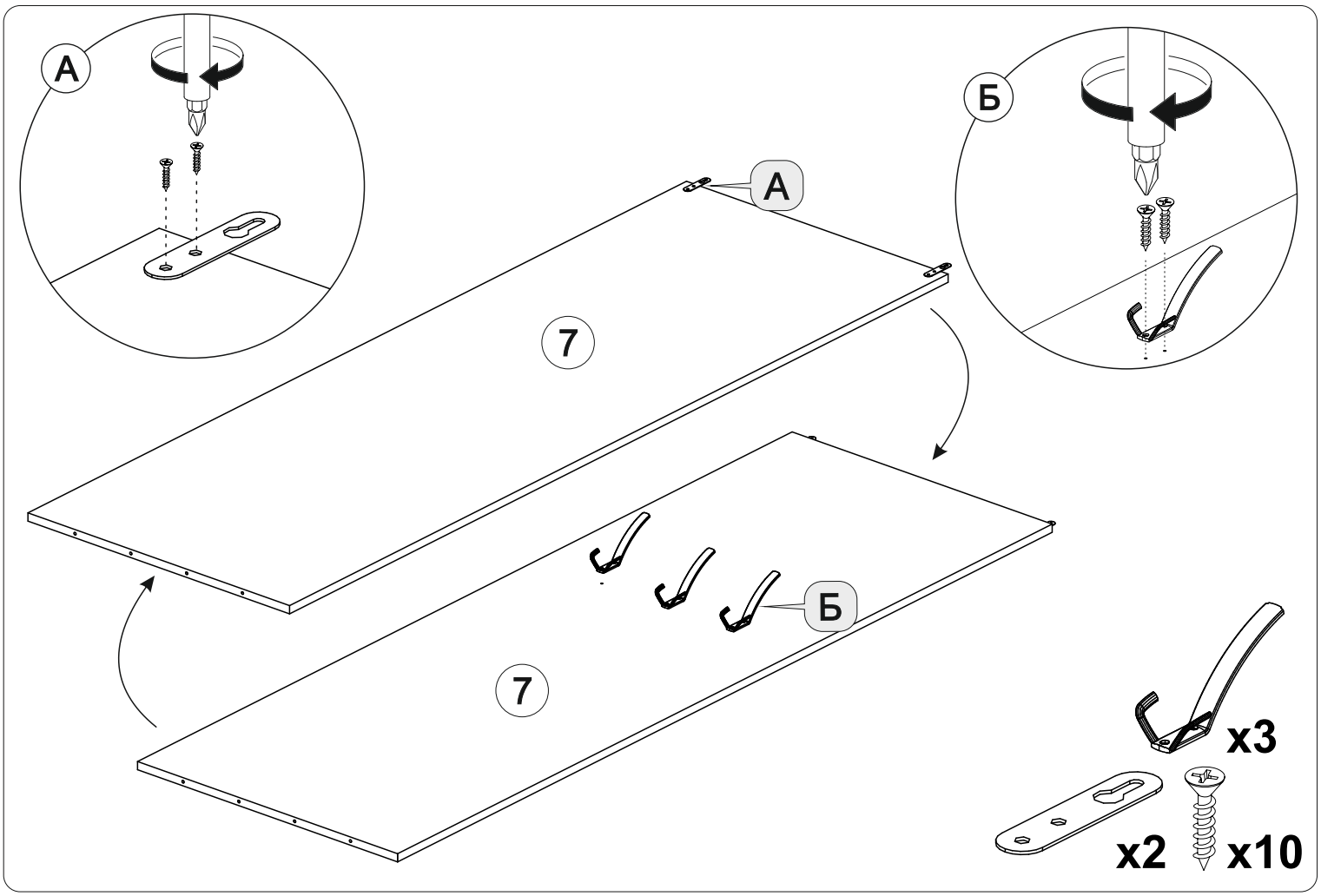
А
Б
А
7
7
Б
x3
x2
x10

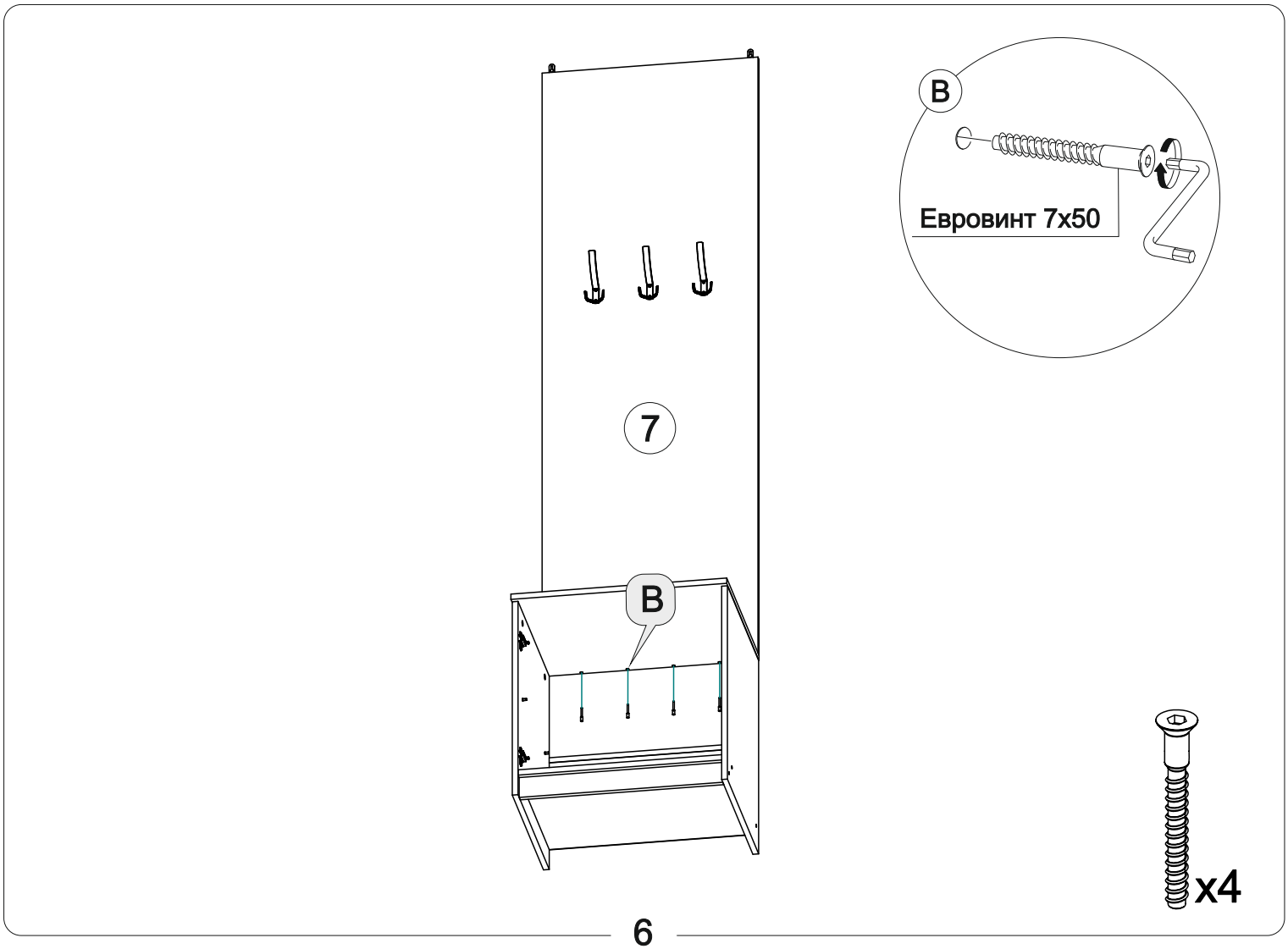
В
Евровинт 7x50
7
В
x4

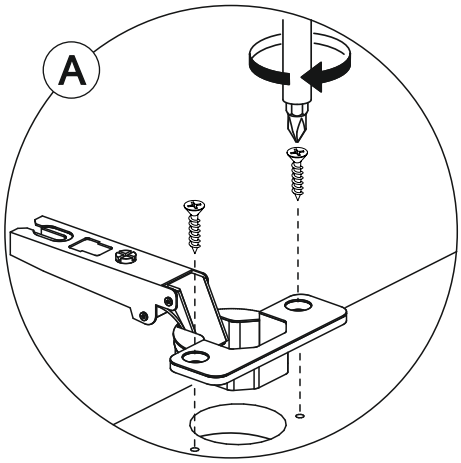
А

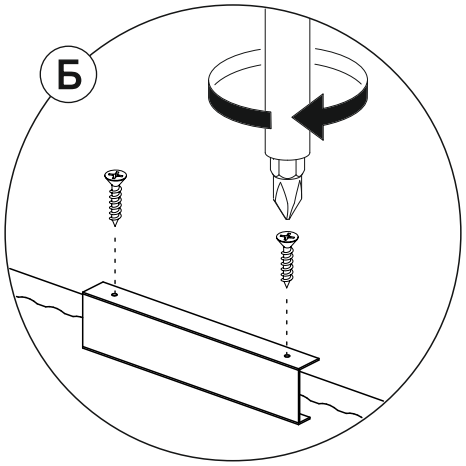
Б

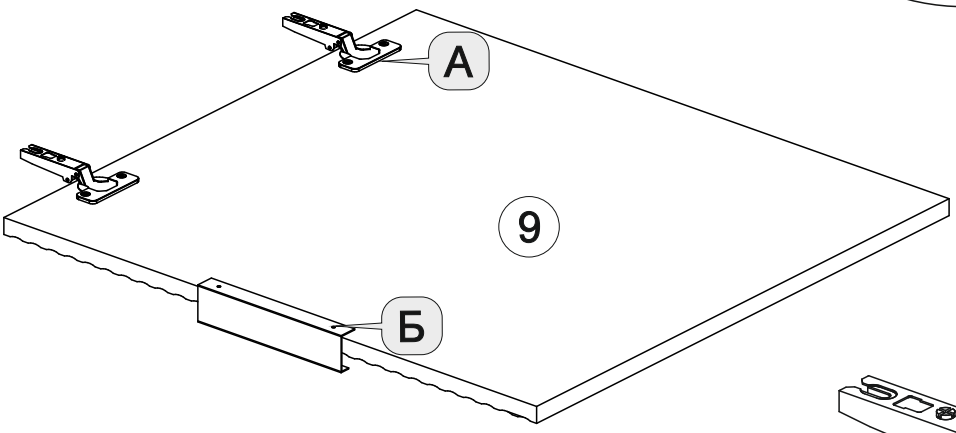
А
9
Б

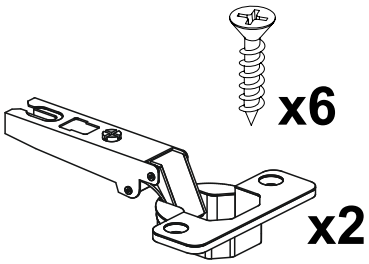
x6
x2

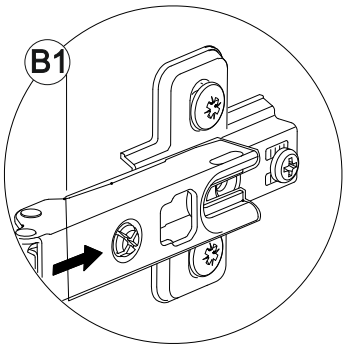
В1

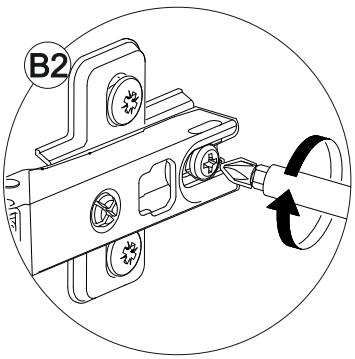
В2

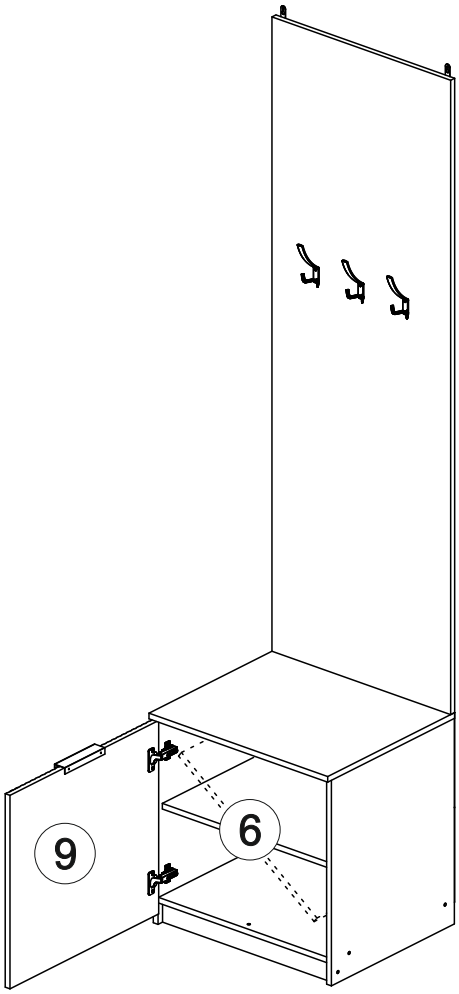
9
6

Г1
Дюбель

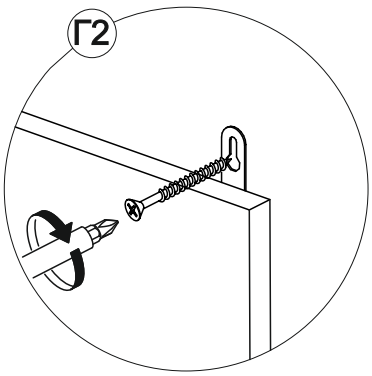
Г2

# Инструкция по уходу за мебелью и правила эксплуатации

Для поддержания надлежащего внешнего вида и увеличение скора эксплуатации рекомендуется соблюдать следующие общие правила:

1. Мебель должна эксплуатироваться в сухих и теплых помещениях, имеющих отопление и вентиляцию при температуре воздуха не ниже +1° и не выше +40°, относительной влажности 65-85%.
2. Расположение мебели ближе одного метра от отопительных приборов и других источников тепла, а также под прямыми солнечными лучами, вызывает ускоренное старение покрытия и деформацию мебельных щитов.
3. Поверхность деталей мебели следует оберегать от попадания влаги во избежание разбухания каркасов, фасадов и столешницы, отклеивания кромок на боковых поверхностях.
4. Следует оберегать поверхность мебели и ее конструктивные элементы от механических повреждений, которые могут быть вызваны воздействием твердых предметов, абразивных порошков, а также чрезмерными физическими нагрузками.
5. Изделия мебели необходимо устанавливать на ровные поверхности.
6. Рекомендуется для чистки преимущественно пользоваться мягкой тканью или замшей, смоченной и хорошо отжатой перед использованием. Всегда тщательно высушивайте (протирайте сухой тканью) смоченные участки по окончании чистки. Не следует использовать средства, обладающие абразивными свойствами, а также губки с покрытием из металлического волокнообразного или стружечного материала при чистке.
7. В процессе эксплуатации мебели возможно ослабление крепежной фурнитуры, необходимо осуществлять «затяжку» всех изделий металлофурнитуры, осуществляющих крепеж и регулировку узлов, обеспечивающих открывание и трансформацию подвижных элементов.

**Общие технические указания по сборке.**

Для удобства транспортировки и предохранения от повреждений, мебель поставляется в разобранном виде в индивидуальной упаковке. Вы можете собрать ее самостоятельно, либо воспользоваться услугами квалифицированных сборщиков. Не приступайте к сборке, не ознакомившись с инструкцией!

Проверить комплектность каждой упаковки, согласно комплектовочной ведомости. **При обнаружении дефектов или не комплектности к сборке не приступать. Обратитесь к продавцу.** ВНИМАНИЕ! Не рекомендуется одновременно вынимать детали из всех упаковок во избежание их смешивания (можете перепутать детали). Проверить наличие фурнитуры.

Во избежание перекосов и повреждений, а также загрязнения мебели, сборку производить на ровном полу, покрытом тканью или бумагой. Необходимо соблюдать осторожность, чтобы не повредить поверхность деталей. В сборке сложных и больших изделий желательно участие двух человек. Перед началом сборки необходимо определить расположение деталей в изделии в соответствии со схемами сборки и инструкцией.

Производитель оставляет за собой право вносить незначительные изменения в конструкцию, не изменяющую внешний вид и дизайн изделия без предварительного уведомления.

Поставщик гарантирует соответствие товаров требованиям ГОСТа 16371-14 при соблюдении условий транспортировки, хранения, сборки (для мебели поставляемой в разобранном виде), эксплуатации.

Гарантийный срок эксплуатации мебели: детской и для общественных помещений - 18 месяцев, бытовой – 24 месяца. Гарантийный срок при розничной продаже через торговую сеть исчисляют со дня продажи мебели, но в пределах 30 месяцев со дня ее изготовления. Срок эксплуатации 10 лет.

отрезать и приклеить

МИФ
МЕБЕЛЬНАЯ КОМПАНИЯ

Россия, Пензенская область,
г. Пенза, ул. Аустрина, 139 а
Телефон: (8412) 20-20-37 (многоканальный)
(8412) 20-20-34, 20-20-35, 90-90-44
Электронная почта: mif-penza@mail.ru
Сайт: www.mebelmif.ru

**МС «Марвэл» Тумба с вешалкой**

| | |
|---|---|
| Соответствует ГОСТ 16371-14 | Дата изготовления: 20_____ год<br>Гарантийный срок эксплуатации 24 мес.<br>Срок службы изделия 10 лет.<br>Материал: ЛДСП |